Bruksanvisning

HOME DELUXE
WIR MACHEN DEIN ZUHAUSE

Barnsäng COSMOS med låda

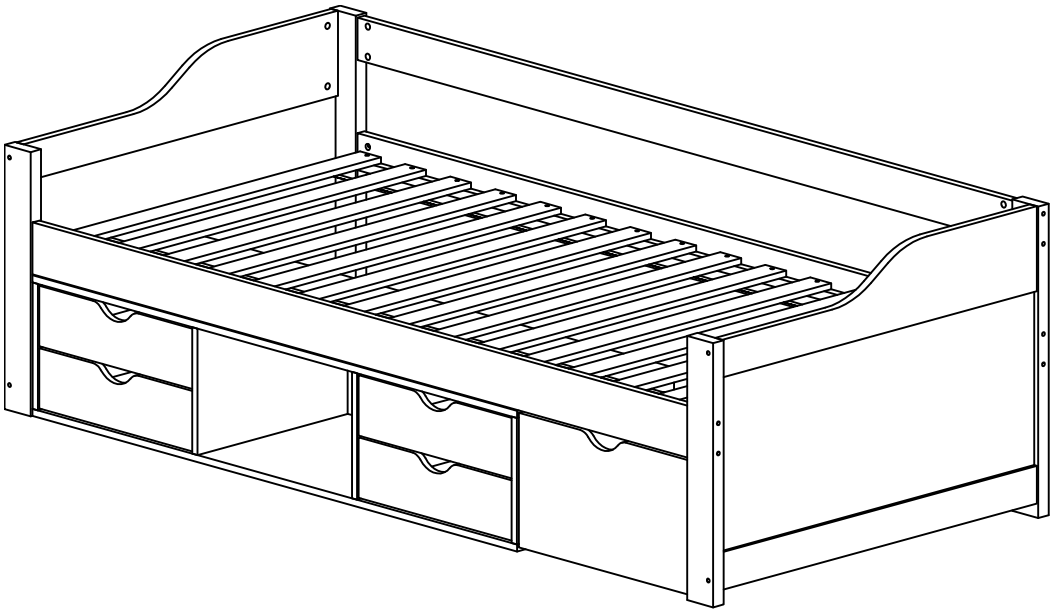

Designad i Tyskland

VIKTIGT:
BEVARA FÖR SENARE BRUK.
LÄS NOGGRANT!

Innehållsförteckning

1. Allmänt ... 3
1.1. Produktöversikt ... 3
1.2. Allmänna anvisningar ... 3
1.3. Garanti ... 3
2. Information om bruksanvisningen ... 4
2.1. Tillgänglighet av bruksanvisningen ... 4
2.2. Målgrupper för bruksanvisningen ... 4
2.3. Information om översättningen ... 4
2.4. Förklaring av symboler ... 4
2.5 Allmänt om bruksanvisningen ... 5
2.6. Avsedd användning ... 5
2.7. Allmänna säkerhetsanvisningar ... 5
3. Produktens egenskaper ... 6
3.1. Tekniska data ... 6
4. Leveransomfattning ... 6
5. Montering ... 10
5.1. Säkerhetsanvisningar ... 10
5.2. Produktens uppbyggnad ... 11
6. Användning ... 19
6.1. Säkerhetsanvisningar ... 19
6.2. Första idrifttagningen ... 19
6.3. Drift ... 19
7. Felsökning ... 19
8. Underhåll och skötsel ... 20
8.1. Säkerhetsanvisningar ... 20
9. Demontering ... 20
9.1. Säkerhetsanvisningar ... 20
10. Avfallshantering ... 20

10.1. Allmän information..... 20

Kära kund,

Tack för att du har valt en produkt från **Home Deluxe GmbH**. Vi hoppas att du kommer att trivas med din nya barnsäng COSMOS med låda.

Bruksanvisningen hjälper dig med montering, idrifttagning, användning och underhåll av produkten. Bruksanvisningen och säkerhetsanvisningarna måste läsas noggrant och i sin helhet. Följ dessa anvisningar för att undvika faror.

1. Allmänt

1.1. Produktöversikt

COSMOS	**Artikel-ID / Variant-ID: Grå**	**Artikel-ID / Variant-ID: Vit**
90 x 200 cm	**21566 / 51319**	**21567 / 51320**
COSMOS med madrass	**Artikel-ID / Variant-ID: Grå**	**Artikel-ID / Variant-ID: Grå**
90 x 200 cm	**21588 / 51354**	**21589 / 51355**

1.2. Allmän information

För att uppfylla våra krav förbättrar vi ständigt kvaliteten, förenklar monteringen och användningen samt anpassar produkterna efter kundernas önskemål. På grund av dessa förändringar finns den aktuella versionen av bruksanvisningen på vår hemsida.

Beteckningen ”produkt” används i bruksanvisningen för barnsängen ”COSMOS med låda”.

1.3. Garanti

De lagstadgade rättigheterna till ansvarsfrihet och garanti gäller från och med inköpsdatumet.
Home Deluxe GmbH tar inget ansvar för skador som uppstår till följd av att bruksanvisningen inte följs. Reklamationer som uppstår till följd av felaktig montering eller användning omfattas inte av garantin. Vid fel på produkten, vänligen kontakta vår kundtjänst skriftligen via kontaktformuläret på vår hemsida och ange produktnamn, serienummer och bifoga ett foto av typskylten:

Home Deluxe GmbH
Schanzeweg 2
32312 Lübbecke
Tyskland
Tel.: +49 (0)5743 6181-0
www.home-deluxe-gmbh.de

Om du har ytterligare frågor är vår kundtjänst gärna till din tjänst via kontaktformuläret.

2. Information om bruksanvisningen

2.1. Tillgänglighet av bruksanvisningen

Bruksanvisningen är en del av produkten och ska förvaras i sin helhet i omedelbar närhet av produkten.

2.2. Målgrupper för bruksanvisningen

Bruksanvisningen måste läsas och följas av alla personer som är involverade i någon av följande aktiviteter eller användningar:

- Uppackning
- Montering/installation
- Idrifttagning/drift
- Underhåll/kontroll/skötsel
- Felsökning/reparation
- Avfallshantering

2.3. Information om översättningen

Den ursprungliga bruksanvisningen är skriven på tyska. Alla andra tillgängliga språk är översättningar av den tyska versionen.

2.4. Förklaring av symboler

Symbol	Symbolförklaring
	**VARNING** Symbolen indikerar möjliga faror som kan leda till livshotande och allvarliga skador. Läs den relevanta anvisningen innan du utför motsvarande monterings- eller användningssteg.
	**INFO** Symbolen ger viktig information och varnar för materiella skador. Läs igenom denna information innan du utför motsvarande monterings- eller användningssteg för att förstå problemen och undvika skador.
	**CE-märkning** Symbolen anger att produkten uppfyller de gällande krav som Europeiska gemenskapen ställer på oss. Den aktuella försäkran om överensstämmelse kan erhållas på begäran från Home Deluxe GmbH.
	**Använd endast inomhus** Symbolen anger att produkten endast får användas inomhus.
	**Läs bruksanvisningen** Symbolen indikerar att bruksanvisningen måste läsas noggrant innan montering/installation och/eller användning av apparaten.

2.5. Allmänt om bruksanvisningen

Bruksanvisningen avser barnsängen COSMOS med låda. Den innehåller viktig information om montering, användning, underhåll och rengöring. Bruksanvisningen, särskilt säkerhetsanvisningarna, måste läsas noggrant innan produkten tas i bruk. Förvara bruksanvisningen på ett säkert ställe. Använd produkten endast enligt beskrivningen i denna bruksanvisning för att undvika oavsiktliga skador eller personskador. Om du överlåter barnsängen COSMOS med låda till tredje part måste även denna bruksanvisning överlämnas.

2.6. Avsedd användning

Produkten är av hög kvalitet, hållbar och avsedd eller lämplig endast för privat bruk i rimlig och normal omfattning. Dessutom är vår produkt **inte** avsedd för kommersiellt bruk. Kommersiell användning är endast tillåten med skriftligt tillstånd från Home Deluxe GmbH. Produkten är avsedd som säng (sovplats) för inomhusbruk.

Använd produkten endast enligt beskrivningen i denna bruksanvisning. All annan användning anses vara icke avsedd och kan leda till materiella skador eller personskador. Tillverkaren tar inget ansvar för skador som uppstår eller har uppstått till följd av icke avsedd eller felaktig användning.

2.7. Allmänna säkerhetsanvisningar

Allmänna faroangivelser



- Felaktig hantering kan leda till betydande personskador och materiella skador. Därför får montering, installation, idrifttagning samt felsökning, underhåll och reparationsarbeten endast utföras av kvalificerade personer.
- Produkten kan användas av barn från 8 år och uppåt, samt av personer med nedsatt fysisk, sensorisk eller mental förmåga eller brist på erfarenhet och kunskap, om de övervakas eller har fått instruktioner om säker användning av produkten och förstår de risker som är förknippade med den.
- Montera **endast** produkten om leveransen är komplett och felfri.
- Se till att alla delar är oskadda och monterade på rätt sätt. Felaktig montering kan medföra risk för personskada. Skadade delar kan påverka säkerheten och funktionen.
- Ställ endast produkten på ett säkert, plant och fast underlag.
- Gör inga ändringar på produkten.

Fara för barn



- Håll barn borta från förpackningsmaterial. Det finns bland annat risk för kvävning!
- Håll barn borta från produkten.
- Håll barn borta från monteringsplatsen under monteringen av produkten. Leveransen innehåller smådelar som kan sväljas eller orsaka allvarliga skador.
- Barn kan skada sig när de leker med produkten eller drar upp den.
- Placera inte produkten direkt i eller i omedelbar närhet av en lekplats.
- Förklara för barnen hur produkten ska användas på rätt sätt och lämna dem aldrig utan uppsikt när de leker.
- Förklara för barnen hur produkten ska användas på rätt sätt.
- Se till att små barn inte stoppar smådelar i munnen.

Risk för skador
Felaktig hantering av produkten kan leda till skador.



- Kontrollera produkten före varje användning för att se om den har några synliga skador.
- Gör inga konstruktiva ändringar på produkten. För ändringar krävs skriftligt tillstånd från tillverkaren och de måste utföras enligt anvisningarna.
- Produkten får inte användas om den är skadad. Skadade delar måste repareras eller bytas ut mot originalreservdelar.
- Se till att produkten är permanent och stabilt installerad för att undvika skador.

Risk för skador



- Felaktig hantering av produkten kan leda till skador.
- Öppna inte förpackningen med vassa föremål (t.ex. kniv, sax eller liknande), eftersom produkten kan skadas. Var försiktig när du öppnar förpackningen.
- Om du öppnar förpackningen oförsiktigt med en kniv eller andra vassa föremål kan produkten skadas. Var mycket försiktig när du öppnar förpackningen.
- Använd inte produkten i närheten av värmekällor eller öppen eld.

3. Produktens egenskaper

3.1. Tekniska data

COSMOS	
Mått (B x D x H)	96 x 204,6 x 66 cm
Mått låda (L x B)	ca 44,2 x 26,8 cm
Mått stor låda (L x B)	49,6 x 43,5 cm
Mått öppen hylla (L x B)	44,2 x 26,8 cm
Mått på justerbara fötter	4,5 cm
Material	Furuträ (stativ) MDF (lådor)
Trätjocklek	Ben 30 x 30 mm Ställ 20 mm Lådor 15 mm Baksida av lådan 5 mm
	Lackerad med miljövänlig UV- och NC-lack
Färg	Grå, vit
Max. belastbarhet	ca 120 kg
Vikt	33,5 kg

4. Leverans

Kontrollera att förpackningen inte har några yttre skador vid leveransen. Kontrollera dessutom omedelbart efter uppackningen att leveransen är komplett och att produkten och alla komponenter är i perfekt skick. Montera endast produkten om leveransen är komplett och oskadad.

Nr	Beskrivning	Antal	Bild
1	Sängram bakre nedre del	1	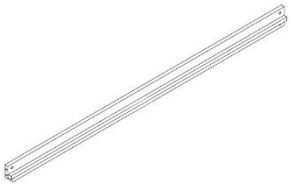
2	Sängram bakre övre del	1	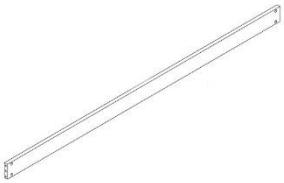
3	Sidoramen uppe till vänster	1	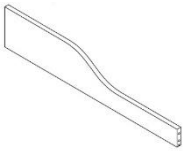
4	Sidoram uppe till höger	1	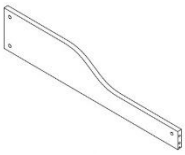
5	Sidoram nedtill	2	
6	Hörnram fram till vänster	1	
7	Hörnram bak vänster	1	

Nr	Beskrivning	Antal	Bild
8	Hörnram fram höger	1	
9	Hörnram bak höger	1	
10	Sidoram	2	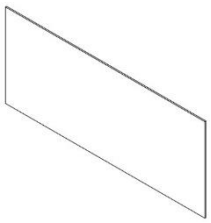
11	Lådans lock, över- och underdel	2	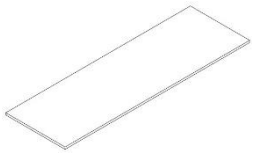
12	Lådavdelare, ytter	2	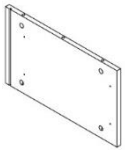
13	Lådavdelare mitt	2	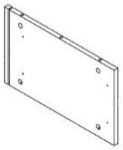
14	Lådsavdelare bak	3	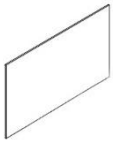
15	Lådfront (stor låda)	1	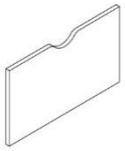
16	Lådsida vänster (stor låda)	1	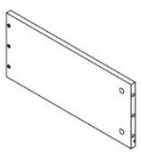

Nr	Beskrivning	Antal	Bild
17	Lådsida höger (stor låda)	1	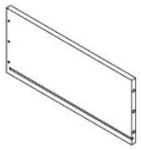
18	Låda bak (stor låda)	1	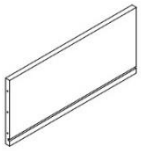
19	Lådbotten (stor låda)	1	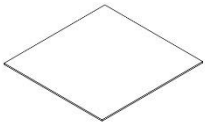
20	Lådfront (liten låda)	4	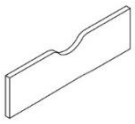
21	Lådans sidodel vänster (ingen låda)	4	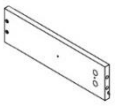
22	Lådans sidodel höger (liten låda)	4	
23	Låda bak (liten låda)	4	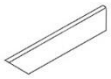
24	Lådbotten (liten låda)	4	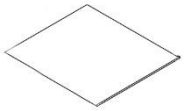
25	Lådblock	2	
26	Sängram fram	1	
27	Lättram	15	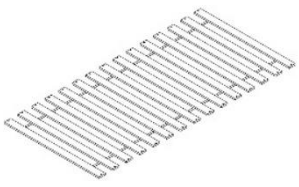
A	Skruv M6 x 70	10	
B	Skruv M6 x 120	12	
C	Koppling Ø10 x 13	22	

Nr	Beskrivning	Antal	Bild
D	Dubblar Ø 8 x 30	32	
E	Teleskopskena	4	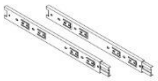
E	Teleskopskena	4	
F	Rullar	4	
G	Skruv Ø 3,5 x 14	40	
H	Bult (H1)	20	
H	Möbelverbinder (H2)	20	
J	Skruv Ø 4 x 25	56	
K1	Inbussnyckel	1	
K2	Inbussnyckel	1	
L	Skruv Ø 5 x 38	24	
M	Täcklock Ø 30	6	

5. Montering

5.1. Säkerhetsanvisningar

All information om säkerhet och hälsa måste läsas.

Risk för skador

Felaktig hantering vid montering kan leda till skador.



- Din produkt levereras i flera paket. Se till att paketen öppnas uppifrån. Var mycket försiktig när du öppnar paketen, eftersom de innehåller ömtåliga delar.
- Undvik fuktiga eller mycket smutsiga utrymmen som installationsplats.
- Ställ endast produkten på ett säkert, plant och fast underlag som tål belastningen under lång tid.
- Felaktig användning, felaktig montering eller skador som uppstår vid montering omfattas inte av garantin.
- Minst två personer krävs för att montera produkten.
- Bär skyddskläder, såsom skyddsskor och skyddshandskar, vid monteringen.
- **Vi vill påpeka att Home Deluxe GmbH i princip inte står för några kostnader för montering eller hantverksmässiga tjänster, såsom elektrikerkostnader eller liknande specialistkostnader.**

5.2. Montering av produkten

Produkten levereras i delar och är enkel att montera. Följ monteringsanvisningarna noggrant. Om dessa inte följs kan produktens funktion och säkerhet inte garanteras.

Nödvändiga verktyg

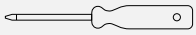	Skruvmejsel		Måttband
	Blyertspenna	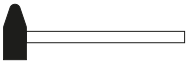	Hammare
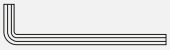	Inbussnyckel		Skärkniv

- Följande anvisningar måste läsas noggrant.
- Tillbehören finns i produktens huvuddel.

Bild	Beskrivning

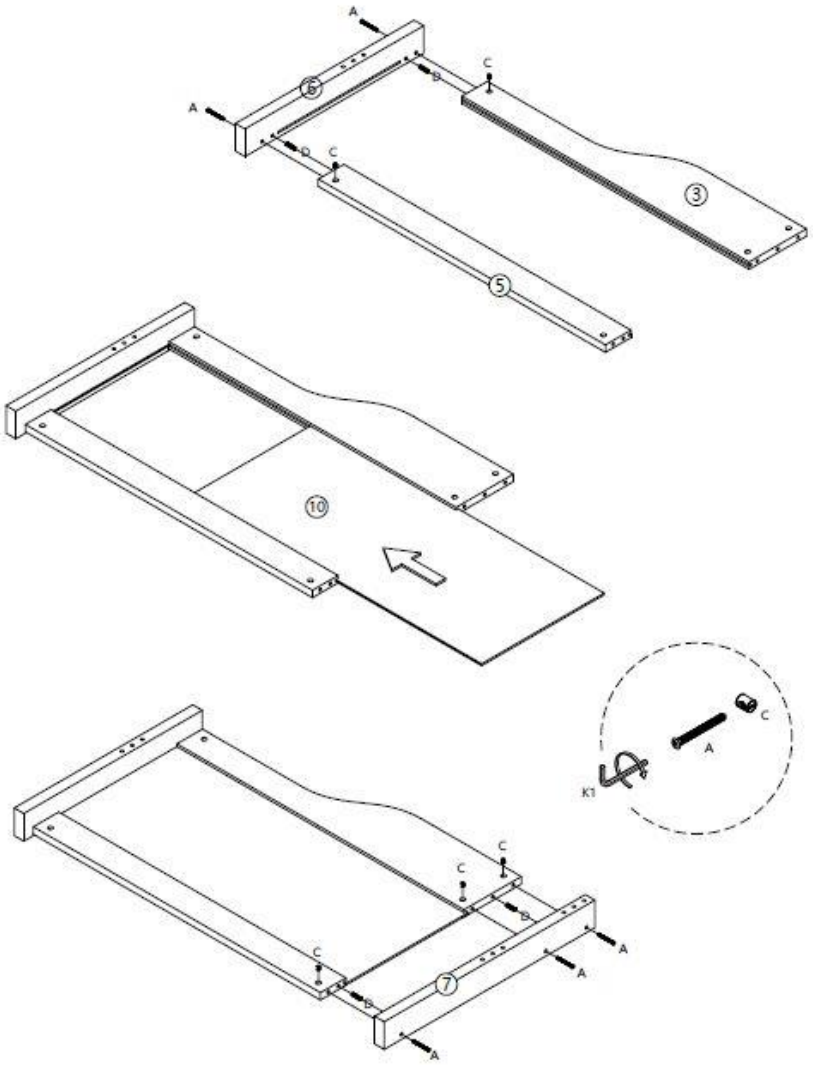

A	M6 x 70	5
C	Φ10 x 13	5
D	Φ8 x 30	4

Monteringssteg 1

- Montera hörnramen framtill till vänster (**6**), sidoramen upptill till vänster (**3**) och sidoramen nedtill (**5**) med skruvarna (**A**), kopplingsdelarna (**C**) och pluggarna (**D**).
- Skjut in sidoramen (**10**) i spåret.
- Skruva fast hörnramen bak till vänster (**7**) på de redan monterade komponenterna (**3, 5, 6**).

Bild	Beskrivning

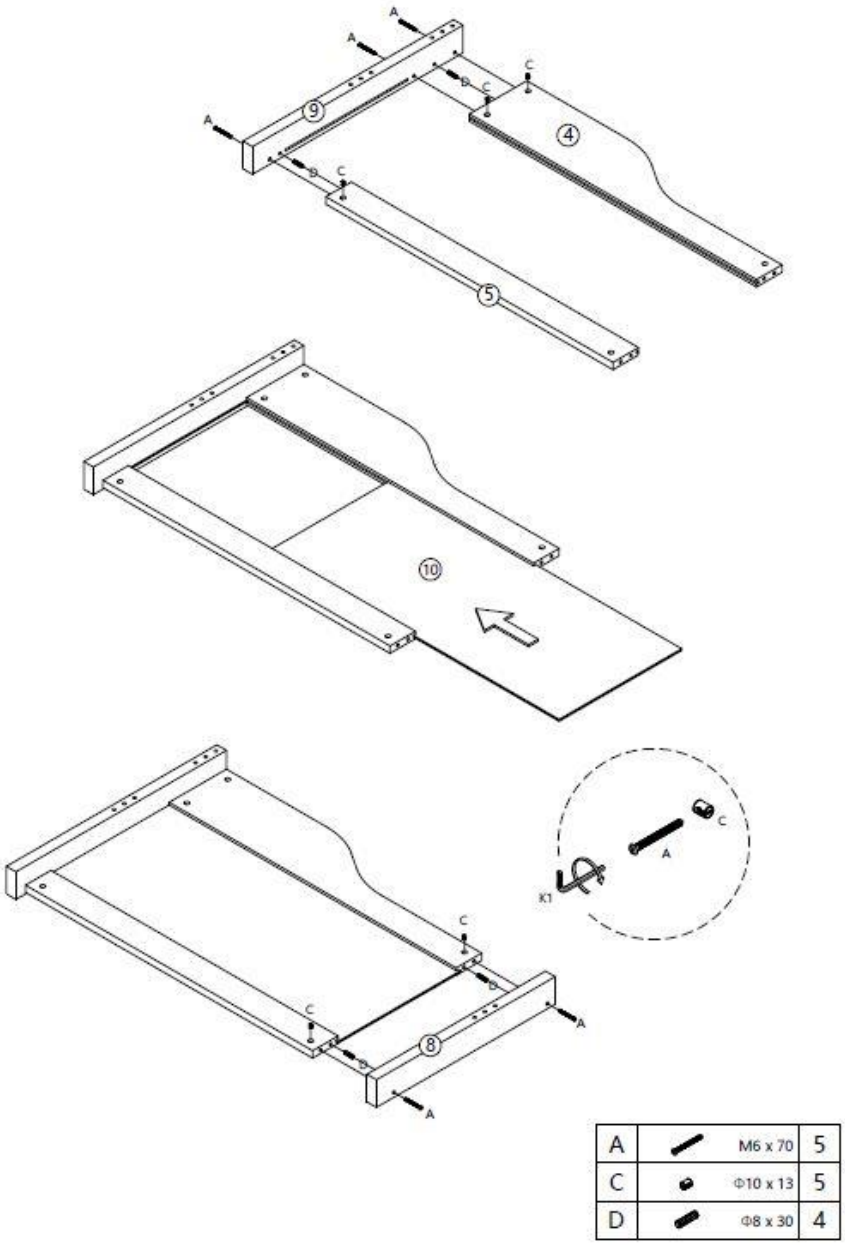

A	M6 x 70	5
C	Φ10 x 13	5
D	Φ8 x 30	4

Monteringssteg 2

- Montera hörnramen bak till höger (**9**), sidoramen upptill till höger (**4**) och sidoramen nedtill (**5**) med skruvarna (**A**), kopplingsdonet (**C**) och pluggen (**D**).
- Skjut in sidoramen (**10**) i spåret.
- Skruva fast hörnramen framtill till höger (**8**) på de redan monterade komponenterna (**4, 5, 9**).

Bild	Beskrivning
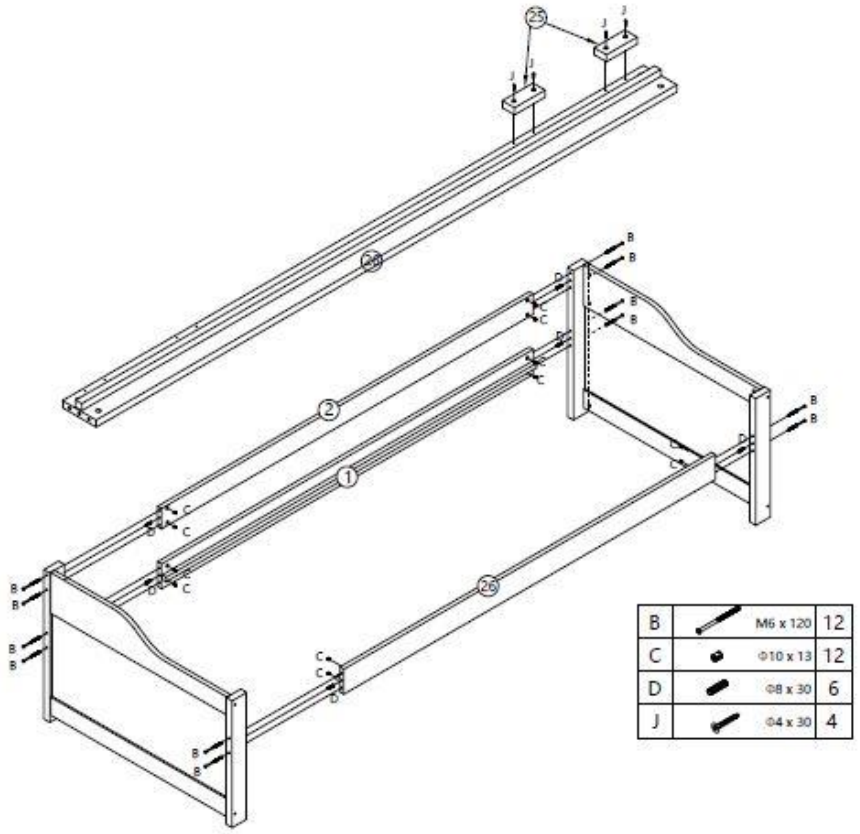	**Monteringssteg 3** - Montera sängramen framtill bak (**1**) och sängramen baktill uppe (**2**) med skruvarna (**B**), kopplings-delarna (**C**) och pluggarna (**D**) på sängens sidoramar. - Skruva fast lådsäkringarna (**25**) med skruvarna (**J**).
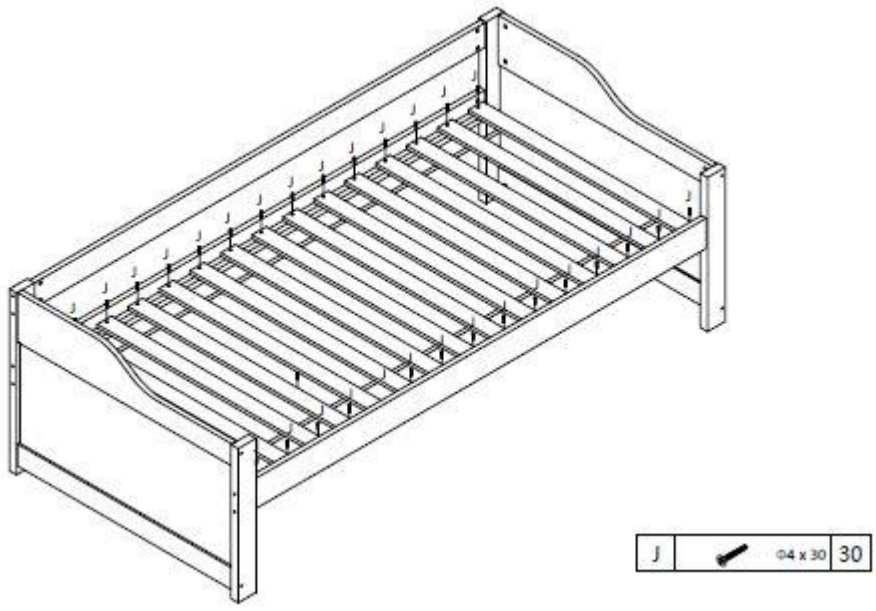	**Monteringssteg 4** - Sätt in ribbot-ten och skruva fast den med skruvarna (**J**).

Bild	Beskrivning

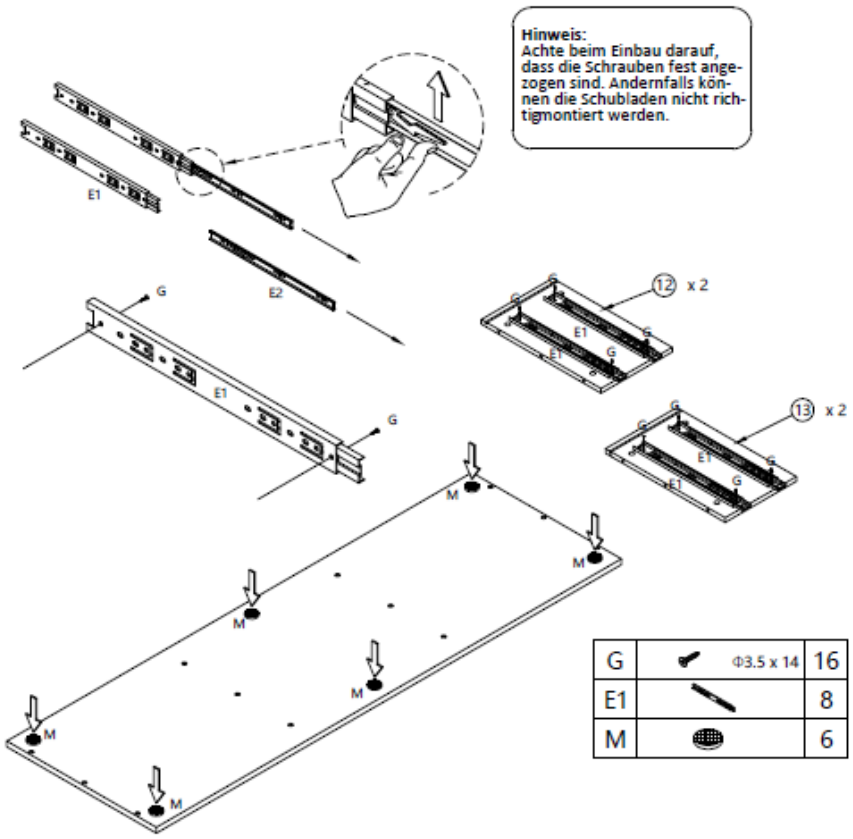

Monteringssteg 5

- Fäst ihop teleskopskenorna (**E, E2**) och skruva fast dem med skruvarna (**G**) på lådavdelarna.

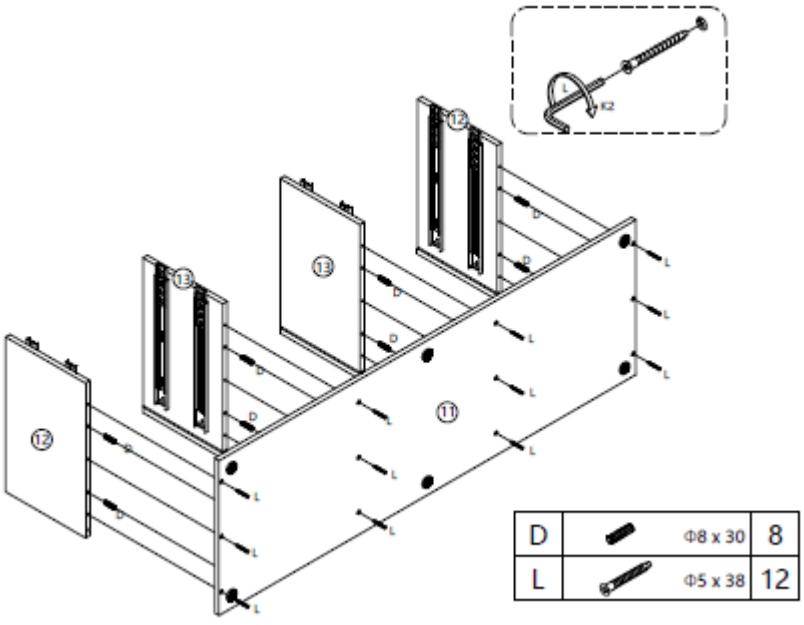

Monteringssteg 6

- Fäst lådavdelarna (**12,13**) med pluggarna (**D**) och skruvarna (**H**) på lådans lock upptill och nedtill (**11**).

Bild	Beskrivning
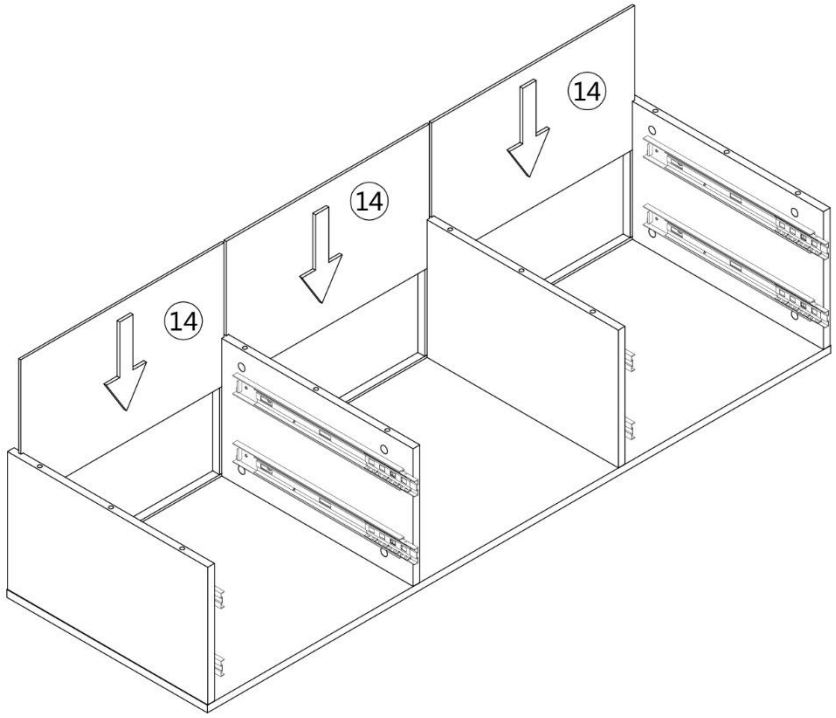	**Monteringssteg 7** - Skjut in den bakre lådavdelaren (**14**) i spåret.
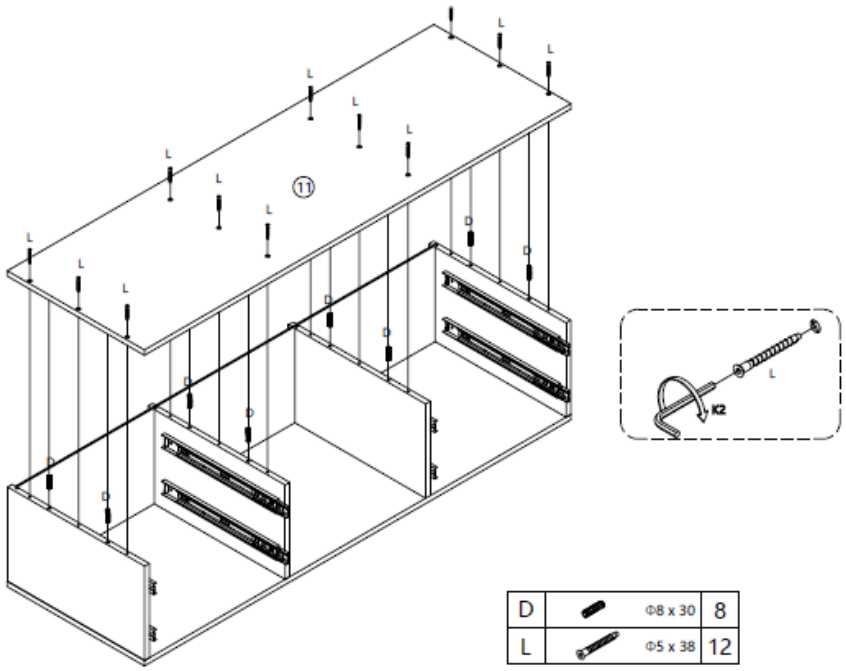	**Monteringssteg 8** - Skruva fast lådans lock upptill och nedtill med pluggarna (**D**) och skruvarna (**H**).

Bild	Beskrivning

x 4

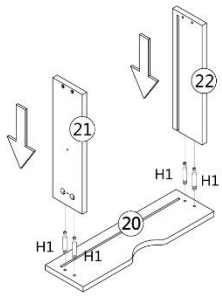

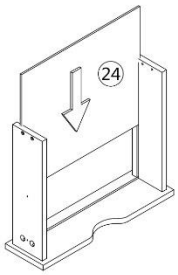

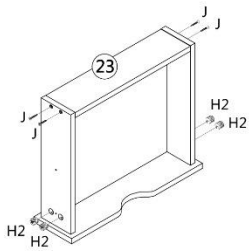

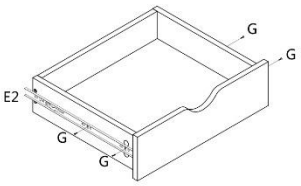

E	E2	8
G	Φ3.5 x 14	16
H	H1 H2	16
J	Φ4 x 25	16

Monteringssteg 9

- Montera ihop de små lådorna (**20, 21, 22, 23, 24**).

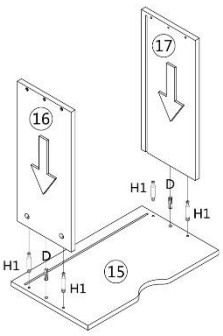

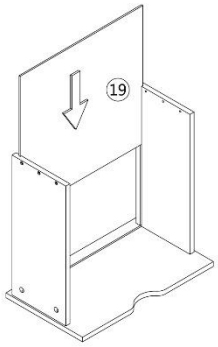

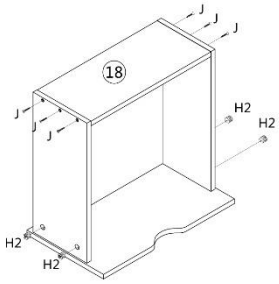

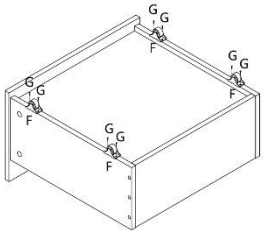

D	Φ8 x 30	2
F		4
G	Φ3.5 x 14	8
H	H1 H2	4
J	Φ4 x 25	6

Monteringssteg 10

- Montera ihop de stora lådorna (**15, 16, 17, 18, 19**).

Bild	Beskrivning
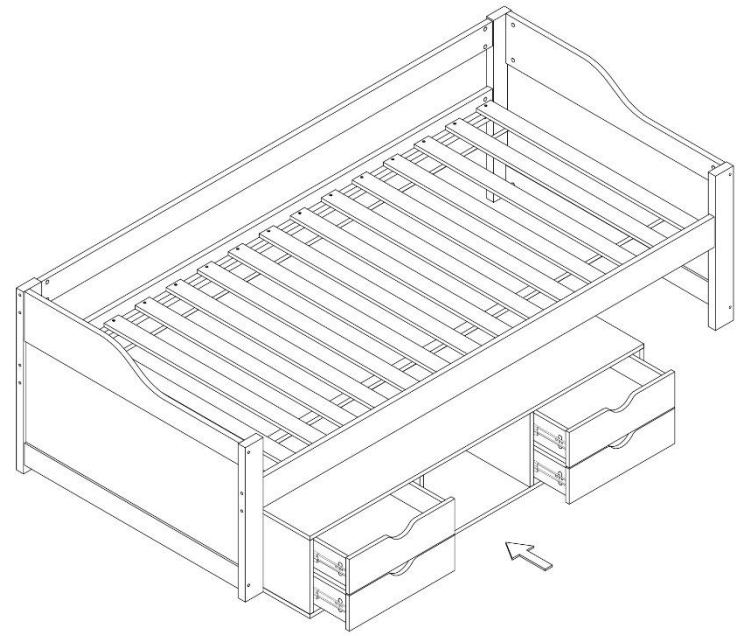 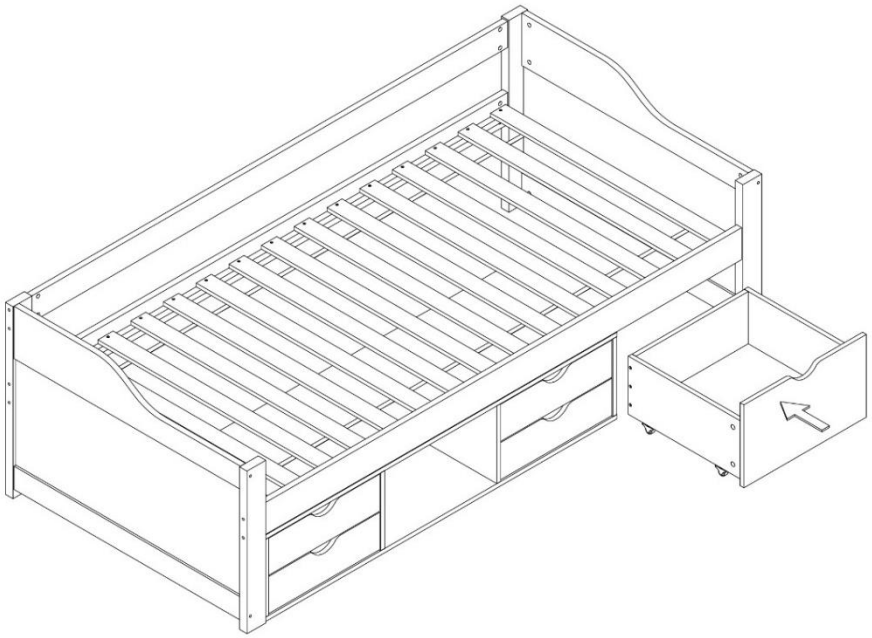	**Monteringssteg 11** - Skjut in de monterade lådorna i respektive fack.

6. Användning

6.1. Säkerhetsanvisningar

Följande information om säkerhet och hälsa måste läsas noggrant.

Risk för skador
Felaktig hantering vid användning kan leda till skador



- Använd inte en skadad produkt.
- Gör inga ändringar på produkten.
- Kontrollera skruvarna regelbundet.

6.2. Första användningen

Kontrollera produkten för skador före första användningen. Produkten får endast användas om den är oskadad.

6.3. Användning

Kontrollera att produkten är i korrekt skick innan du använder den.

- att den är i korrekt skick.

7. Felsökning

Om följande fel uppstår under drift, kontrollera följande felorsaker med hjälp av följande tabell. Om felet inte kan åtgärdas med de angivna åtgärderna, ta produkten ur drift.

Fel	Möjlig orsak	Lösning
Produkten skakar eller svänger	- Produkten står på ojämnt underlag - Fästskruvarna har lossnat - Produkten utsätts för för stor belastning	- Ställ produkten på ett plant underlag - Dra åt fästskruvarna - Följ belastningsgränserna

8. Underhåll och skötsel

8.1. Säkerhetsanvisningar

Risk för skador
Felaktig hantering vid användning kan leda till skador



- Vår barnsäng är mycket lättskött och vi rekommenderar att ytan endast rengörs med en mjuk trasa eller en lätt fuktad trasa.
- Ytan är lämplig för daglig användning och behöver ingen ytterligare behandling på lång sikt.
- All smuts och vätskor (t.ex. drycker) bör omedelbart torkas bort med en lätt fuktad trasa.
- Rengöring och underhåll får inte utföras av barn.

9. Demontering

9.1. Säkerhetsanvisningar

Risk för skador
Felaktig hantering vid demontering kan leda till skador.



- Produkten har stora mått, minst 2 personer krävs för demontering.
- Säkra produkten mot fall innan demontering.

Demonteringen av produkten ska utföras i omvänd ordning jämfört med monteringen. (**se kapitlet Montering**)

10. Avfallshantering

10.1. Allmänna anvisningar



- Kassera produkten och alla komponenter i enlighet med lokala och nationella bestämmelser för att undvika skador på miljön.
- Våra förpackningar är tillverkade av miljövänliga material. De kan återvinnas och därmed tjäna som värdefulla råvaror. Kassera förpackningsmaterialet (kartonger, smutsiga förpackningar etc.) separat och på ett korrekt sätt enligt gällande nationella bestämmelser.
- Kontakta vår kundtjänst om du är osäker på hur du ska göra dig av med produkten.
- Information om korrekt avfallshantering finns även hos de lokala avfallscentralerna.

Home Deluxe GmbH
Schanzeweg 2
32312 Lübbecke
Tyskland
Tel.: +49 (0)5743 6181-0
www.home-deluxe-gmbh.de

GA-221-00_COSMOS
2024/05